Žemės sklypo išdėstymo schema

ŽEMĖS SKLYPO PLANAS M 1:500

Sklypo plotas 434 m²

X=6125000.00
Y=389700.00

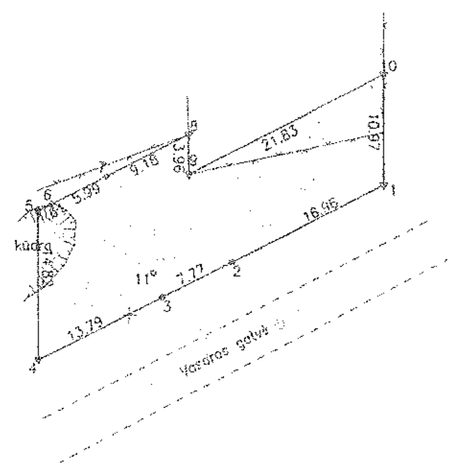

Kadastro	vietovė	Tauragės miesto							blokas				sklypas	
Žemės sklypo kadastro Nr.		7	7	5	5	0	0	0	1					

Savivaldybė	Tauragės
Seniūnija	
Gyvenamoji vietovė	Tauragės miestas
Gatvė, namo Nr.	Žemaičių g. 2A

Gretimybė	Gretimo žemės sklypo kadastro Nr.	Pastabos
1-5		valstybinė žemė
5-8	7755/0001:63	
8-10	7755/0001:62	
10-1	7755/0001:16	

Naudojamas plotas							
Privati				Valstybinė			
atskirai		bendrai		atskirai		bendrai	
ind.	m²	ind.	m²	ind.	m²	ind.	m²

Su pagal 2021 m. gegužės mėn. 31 d. atliktą žemės sklypo ribų paženklinimą-parodymą parengtame žemės sklypo plane išbraižytomis ribomis ir apskaičiuotu žemės sklypo plotu sutinku:

Lietuvos Respublika .... (parašas) .... (data)

(žemės sklypo savininko (esamojo arba būsimojo) vardas, pavardė)

Tauragės rajono savivaldybės administracijos direktorė

Gintarė Kukauskienė

UAB "ŽEMĖS MATAS"

įmonės kodas 175910337, Vytauto 83-215, Tauragė, el. paštas zemesmatas@gmail.com tel. 8656 67368, 80610 29337

Pareigos	Parašas	Vardas, pavardė	Data
direktorius	A.V.	Astra Mockuene	2021-06-10
matininkas		Arturas Mockus	2021-06-10

Matininko kvalifikacijos pažymėjimo Nr.: 2M-M-1407

* 2 1 4 8 8 2 6 4 4 8 *